INSTALLATION - INSTALLATION - INSTALACIÓN

Push Paddle/Pull Paddle
Palette à pousser-tirer
Tirador de palanca tipo paleta de empuje/tracción

	NO.	OPERATION FONCTIONNEMENT		USE UTILISATION
1	CDH6792 CDH6794	PULL TO LEFT TIRER VERS LA GAUCHE	PULL	On the outside of a left-hand reverse door (outswinging), or on the inside of a right-hand door (inswinging). Sur l'extérieur d'une porte renversée ouvrant à gauche (ouverture vers l'extérieur), ou sur l'intérieur d'une porte ouvrant à droite (ouverture vers l'intérieur)
2	CDH6795	PUSH TO LEFT POUSSER VERS LA GAUCHE	PUSH	On the inside of a right-hand reverse door (outswinging), or on the outside of a left-hand door (inswinging). Sur l'intérieur d'une porte renversée ouvrant à droite (ouverture vers l'extérieur), ou sur l'intérieur d'une porte ouvrant à gauche (ouverture vers l'intérieur)
3	CDH6796	PULL TO RIGHT TIRER VERS LA DROITE	PULL	On the outside of a right-hand reverse door (outswinging), or on the inside of a left-hand door (inswinging). Sur l'extérieur d'une porte renversée ouvrant à droite (ouverture vers l'extérieur), ou sur l'intérieur d'une porte ouvrant à gauche (ouverture vers l'intérieur)
4	CDH6793 CDH6797	PUSH TO RIGHT POUSSER VERS LA DROITE	PUSH	On the inside of a left-hand reverse door (outswinging), or on the outside of a right-hand door (inswinging). Sur l'intérieur d'une porte renversée ouvrant à gauche (ouverture vers l'extérieur), ou sur l'intérieur d'une porte ouvrant à droite (ouverture vers l'intérieur)

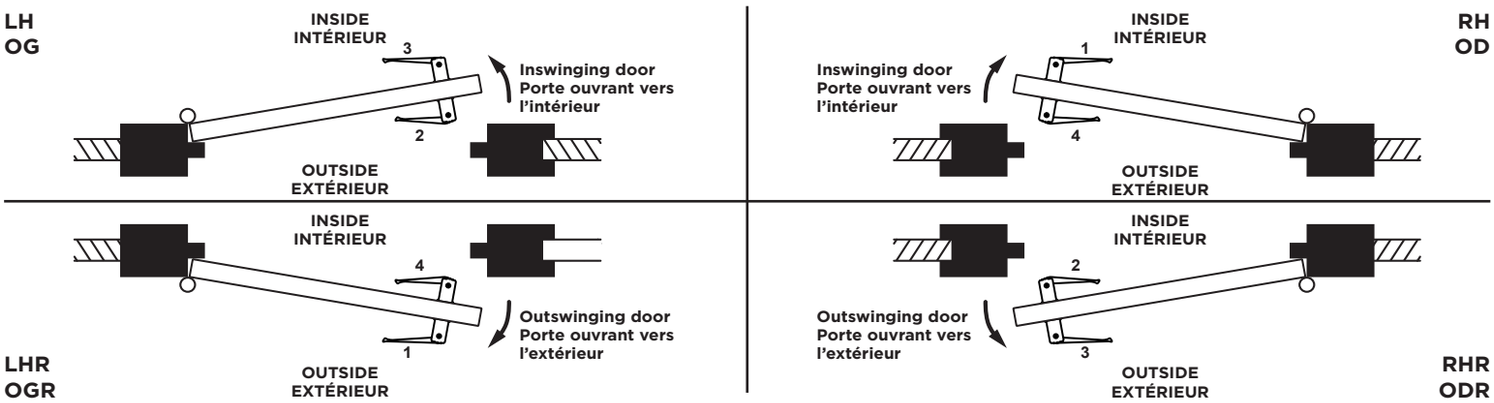

Please note that a left hand push paddle can be used as a right hand pull paddle; or a right hand push paddle can be used as a left hand pull paddle by turning over and reversing the paddle from its original mounted position. However, it is preferable that you purchase the exact unit that you require.

Remarquez qu'une palette de poussée pour une porte tirant à gauche peut être utilisée comme palette de traction pour une ouverture à droite, ou une palette de poussée pour une porte tirant à droite peut être utilisée comme palette de traction pour une ouverture à gauche, en retournant et en renversant la palette de sa position de montage d'origine. Cependant, il est préférable d'acheter plutôt le produit dont vous avez exactement besoin.

Tenga en cuenta que un tirador tipo paleta de empuje a la izquierda se puede utilizar como tirador tipo paleta de tracción a la derecha; o un tirador tipo paleta de empuje a la derecha se puede utilizar como un tirador tipo paleta de tracción a la izquierda girando e invirtiendo el tirador de la posición de montaje original. Sin embargo, es preferible que compre la unidad exacta que necesita.

INSTALLATION - INSTALLATION - INSTALACIÓN

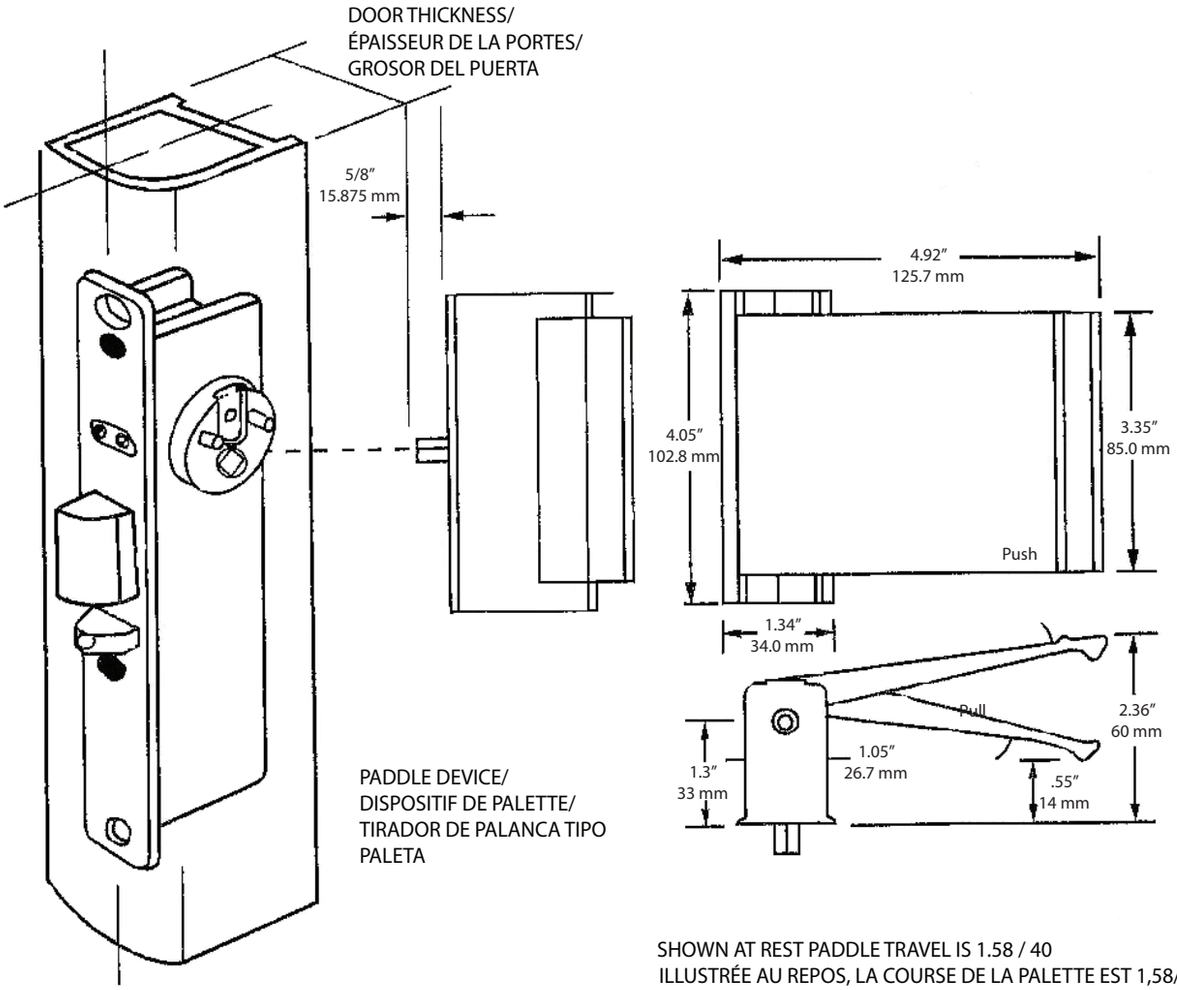

SHOWN AT REST PADDLE TRAVEL IS 1.58 / 40
ILLUSTRÉE AU REPOS, LA COURSE DE LA PALETTE EST 1,58/40
EL RECORRIDO DE LA PALANCA ES DE 1.58 / 40

1.

STILE PREPARATION /
PRÉPARATION DU MONTANT /
PREPARACIÓN DEL MARCO

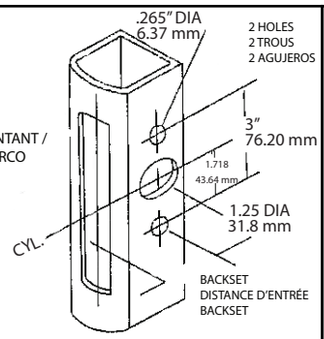

2.

INSTALL BINDER POSTS /
INSTALLER LES VIS DE RELIURE /
INSTALE LOS TORNILLOS DE
SUJECIÓN

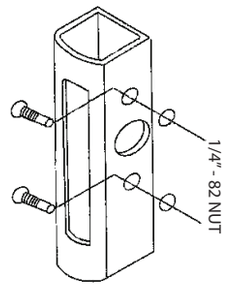

3.

INSTALL LATCH & CAM PLUG/
INSTALLER LE LOQUET ET
LE CYLINDRE À CAME /
INSTALE EL PESTILLO Y EL
CONECTOR DE LEVA

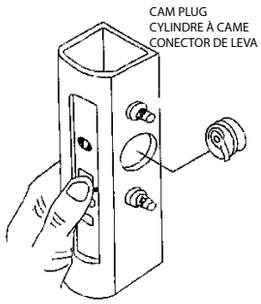

4.

INSTALL ESCUTCHEON /
INSTALLER L'ÉCUSSON /
INSTALE LA PLACA DE SOPORTE
PARA TIRADOR

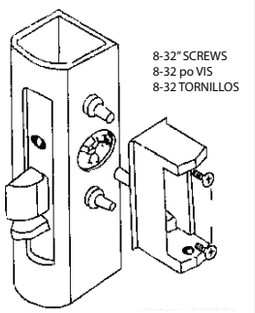

5.
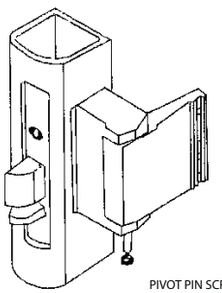
INSTALL PADDLE
INSTALLER LA PALETTE
INSTALE EL TIRADOR