# 757304140 Glass Hinge Installation Manual

Read the installation manual carefully before installation for our 757304140 glass hinge.

**⚠ Caution** Using the products without observing the cautions may result in product failure, accidental injury or installation failure.

## 757304140 Glass Hinge Installation Manual

### Checks Prior to Installation

- The product does not have a stopper function. Therefore, please install separate stopper.
- Please use top and bottom panels designed to bear the weight of the glass door.

### Left and Right Opening

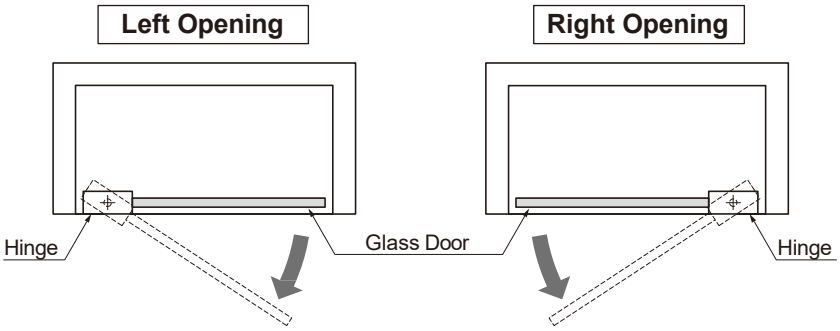


### Parts Structure

① …Hinge Body A × 1
("A" printed on rear side)
(Right opening: At top
Left opening: At bottom)

② …Hinge Body B × 1
("B" printed on rear side)
(Right opening: At bottom
Left opening: At top)

③ …Strike Plate × 2
(Including: 4.1 × 20 cross wood screw × 4)

④ …Strike Plate Nut × 2

⑤ …Gasket × 2

⑥ …Glass Fixing Screw
(with tip gasket) × 6

⑦ …Tension Screw
(M4 × 8 cross bind screw with spring washer and plain washer) × 2

⑧ …Caution Sticker × 2

### 1 Preparing to Install Hinges

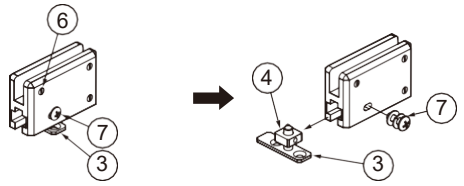


Make sure that the glass fixing screws ⑥ are set in hinge body ① and ②.
Remove the tension screws ⑦ from the temporarily assembled hinge body ① and ②, and then remove the strike plate ③ and strike plate nut ④, as shown above.

### Wood Frame View (Completed Installation)

Right Opening Shown

* The left opening is bilaterally symmetrical to the right opening (below). However, hinge A ① and hinge B ② are reversed with A ① at the bottom and B ② at the top.

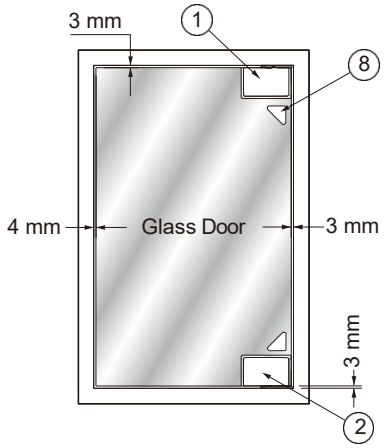


### Glass Door Processing

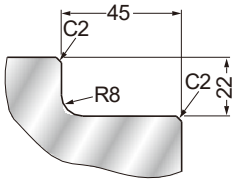


**Refer to Glass Door Processing on page 7 when using the top plate hinge support.**

For Top Hinge Body Glass Door Processing

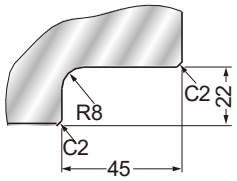


For Bottom Hinge Body Glass Door Processing

### ⚠ Caution

- Applicable glass door size is within W600 mm × H1200 mm and the applicable weight (including accessories such as the handle) is not more than 12 kg.
- Applicable glass thickness is 5, 6 or 8 mm.
- If you have any questions on glass processing, please consult your glazing company.

## 2 Installing Hinges on Glass Door

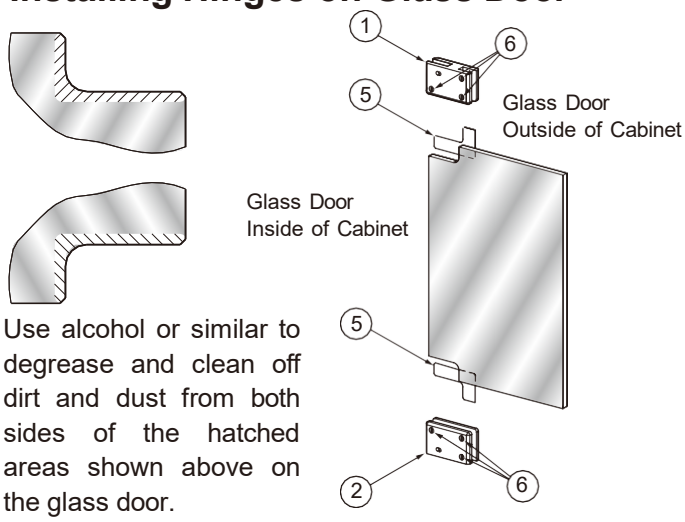


Use alcohol or similar to degrease and clean off dirt and dust from both sides of the hatched areas shown above on the glass door.

- Check to see that cushions (gaskets) are on the heads of glass fixing screws ⑥.
- Be sure to firmly apply gasket ⑤ along the contour of the cutaway glass surface on the outer side of the cabinet.
- Orient the side where the glass fixing screws ⑥ are seen toward the inside of the cabinet and set hinge body ① and ② onto the glass door.
  At this time, align the edge of the hinge body and the glass.
- Tighten the fixing screws.

### ⚠ Caution

The recommended tightening torque is 118 ± 20N·cm (12 ± 2kgf·cm). Note that over tightening may cause the glass to break.

## 3 Installing Strike Plates

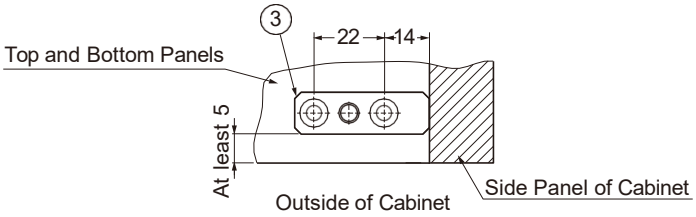


Position strike plates ③ on the top and bottom panels so that they touch the side panel of the cabinet, and secure the strike plates ③ using the included screws or corresponding M4.1 wood screws.
When using Top Plate Glass Hinge Support, install the strike plate on the bottom panel only.

## 4 Setting Strike Plate Nuts

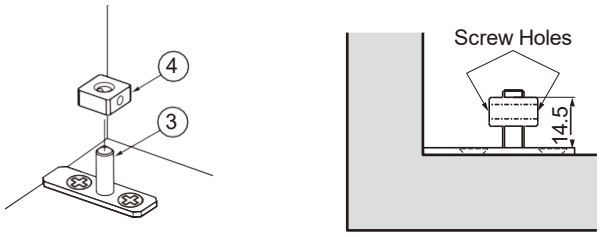


Screw the strike plate nuts ④ (removed in explanation 1) onto the strike plates ③ (installed in explanation 3). Position nuts on the strike plates at 14 mm.
At this time, the side holes on the strike plate nuts ④ should face left and right.

## 5 Hanging the Door (Refer to page 7 when using Top Plate Glass Hinge Support)

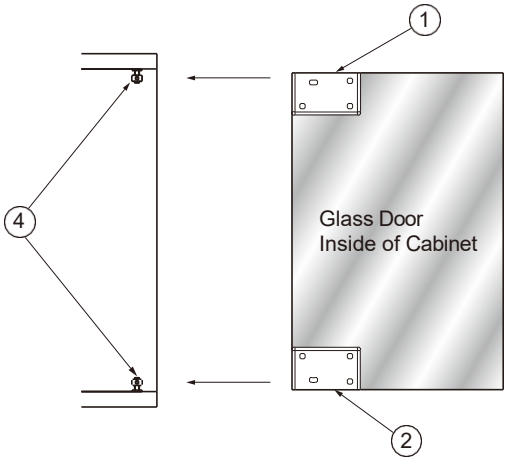


Fully insert channel of the hinge body ① and ② (installed at top and bottom of glass door) onto strike plate nut ④. If the glass door does not fit in or if it does not fit well on the cabinet, pull out the glass door, and turn the strike plate nuts to adjust height. Strike plate nut ④ has screw holes. Align hinge body screw hole for the tension screw ⑦ to strike plate nut screw hole. Set door by tightening the tension screw ⑦. To adjust door position, open door and loosen the tension screw ⑦. (With the door closed, there should be 2 mm of adjustment space available on the left and right sides.)

Finally, apply the caution sticker ⑧ onto the glass door, as shown in the Wood Frame View on the front page.

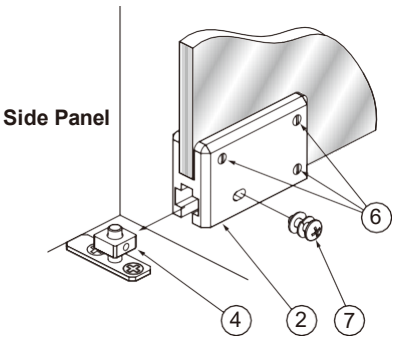


## 6 Maintenance

If the glass door has become misaligned on the hinge body ① and ②, loosen fixing screws ⑥, restore the glass door to the correct set position and retighten the fixing screws ⑥ to the recommended tightening torque (see the caution in explanation 2 for recommended torque details).
If the glass door is misaligned (hanging down), adjust the position of the door and then further tighten the tension screws ⑦.

# Guide d'installation pour charnière 757304140

Lire attentivement le guide d'installation avant de procéder à l'installation de notre charnière pour verre 757304140.

⚠ **Attention** Utiliser ces produits sans observer les mentions de sécurité peut causer, de façon accidentelle, une défaillance du produit ou de l'installation

## Guide d'installation de la charnière 757304140

### Vérifier avant l'installation

- Le produit n'a pas de fonction d'arrêt. Par conséquent, svp installer butoir d'arrêt séparé.
- Svp utiliser les panneaux supérieur et inférieur conçus pour supporter le poids de la porte en verre.

### Ouverture gauche et droite

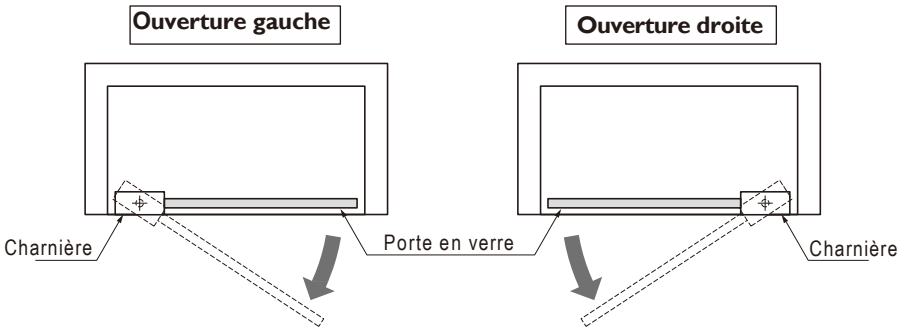


### Structure des pièces

① **Charnière Partie A ×1** (“A” inscrit sur le côté arrière)
**Ouverture droite**: En haut
**Ouverture gauche**: En bas

② **Charnière Partie B ×1** (“B” inscrit sur le côté arrière)
**Ouverture droite**: En bas
**Ouverture gauche**: En haut

③ **Plaque de montage ×2** (Incluant: 4.1 ×20 vis pour bois ×4)

④ **Boulon pour plaque de montage** ×2

⑤ **Joints ×2**

⑥ **Vis de montage pour verre ×6** (avec joint d'extrémité)

⑦ **Vis de tension ×2** (Vis M4×8 pour embout cruciforme avec rondelle élastique et rondelle simple)

⑧ **Étiquettes de sécurité ×2**

### 1 Préparation pour l'installation des charnières

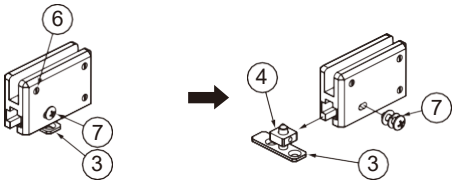


S'assurer que les vis de montage pour le verre ⑥ sont bien insérées dans la charnière A ① et dans la charnière B ②.
Enlever les vis de tension ⑦ de l'assemblage temporaire des charnières A ① et B ②, ensuite enlever la plaque de montage ③ et le boulon pour la plaque de montgee④, tel que démontré ci-haut.

### Vue avec cadrage en bois (Installation complète)

Ouverture droite démontrée

* L'ouverture gauche est bilatérallement symétrique à l'ouverture droite (ci-dessous).

Toutefois, la charnière A ① et la charnière B ② sont inversées avec A ① dans le bas et B ② dans le haut

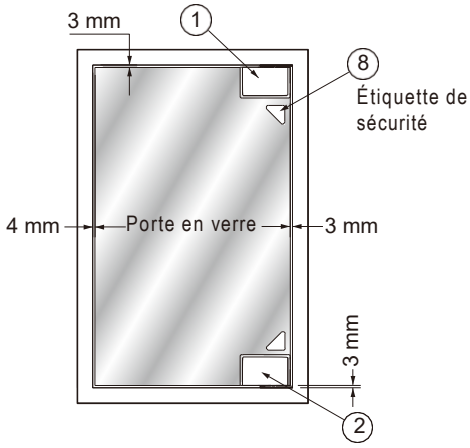


### Perçage de la porte en verre

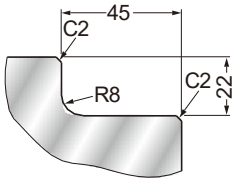


**Se référer à la page 7 quand le support supérieur est utilisé.**

Perçage du verre pour la charnière du haut.

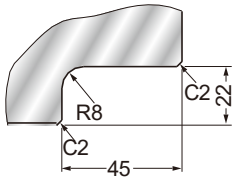


Perçage du verre pour la charnière du bas.

### ⚠ Attention

- Conçu pour une dimension de porte en verre de 500mm de largeur × 1200mm de hauteur Le poids ne doit pas excéder 12kg (ceci inclus les accessoires tel que les poignées)
- Conçu pour une épaisseur de verre de 5mm, de 6mm ou de 8mm
- Si vous avez d'autres questions concernant le perçage du verre, veuillez vous référer à un vitrié.

## 2 Installation des charnières sur la porte en verre

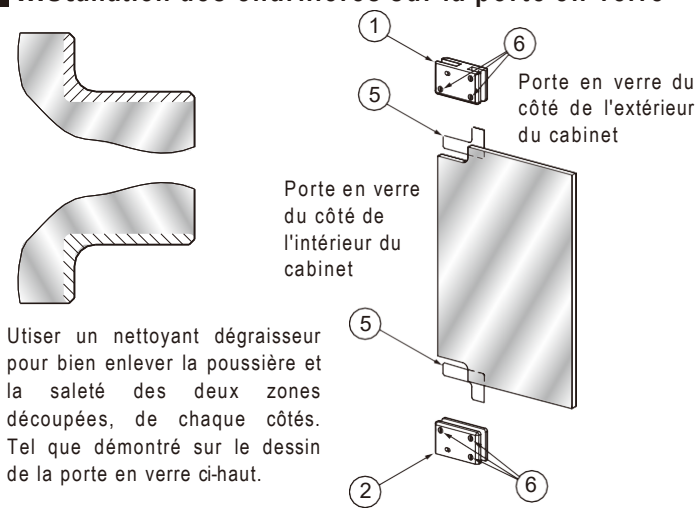


Utiser un nettoyant dégraisseur pour bien enlever la poussière et la saleté des deux zones découpées, de chaque côtés. Tel que démontré sur le dessin de la porte en verre ci-haut.

- Vérifiez si les coussinets (joints) sont bien à l'extrémité des vis de montage pour le verre ⑥.
- S'assurer que les joints sont fermement appliqués ⑤ sur la surface découpée du verre du côté extérieur du cabinet.
- Orienter le côté où sont les vis de montage pour le verre ⑥ vers l'intérieur du cabinet et installer les charnières A ① et B ② sur la porte en verre. À ce stade, aligner le rebord des charnières et le verre.
- Reserrer les vis de fixation.

### ⚠ Attention

Le resserrement recommandé est de 118 ± 20N·cm (12 ± 2kgf·cm). Noter qu'au dessus de cette recommendation, le verre peut se briser.

## 3 Installation Plaques de montage

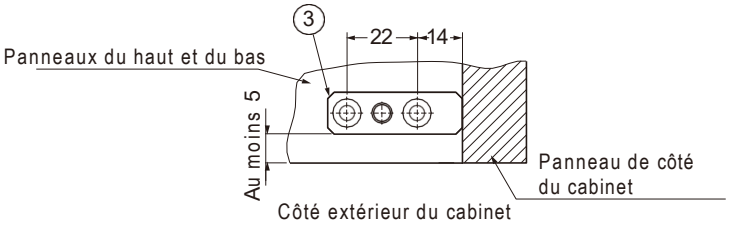


Positionner les plaques de montage ③ sur les panneaux du haut et du bas afin qu'elles touchent le panneau de côté du cabinet, et installer les plaques de montage ③ en utilisant les vis incluses ou les vis pour bois correspondant M4.1. Quand le support supérieur est utilisé, installer la plaque de montage sur le panneau du bas seulement.

## 4 Positionnement du boulon

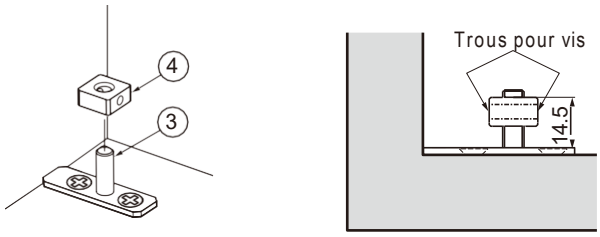


Visser les boulons pour plaque de montage ④ (voir l'explication 1) sur les plaques de montage ③ (voir l'explication 3). Positionner les boulons à 14 mm sur les plaques de montage. À ce stade, le côté montrant les trous pour vis sur les boulons ④ devraient faire face à gauche et à droite.

## 5 Suspension de porte (Se Référer à la page 7 quand le support supérieur est utilisé)

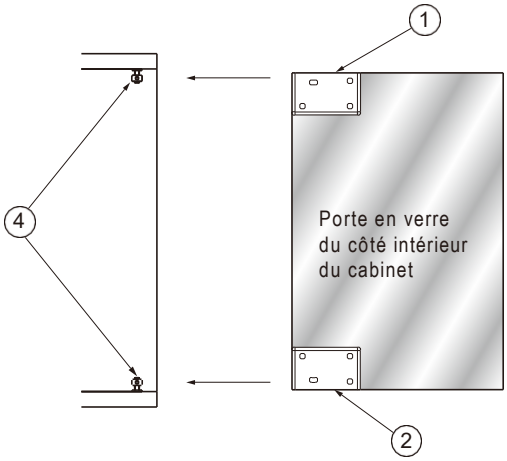


Insérer complètement le canal des charnières A ① et B ② (Installer au haut et au bas de la porte en verre) sur le boulon pour plaque de montage ④. Si la porte en verre ne s'insère pas correctement ou si ne s'ajuste pas convenablement sur le cabinet, enlever la porte en verre et tourner le boulon pour ajuster sa hauteur. Le boulon pour plaque de montage ④ a des trous pour vis. Aligner les vis de tension de la charnière ⑦ avec les trous pour vis du boulon. Installer la porte en resserrant les vis de tension ⑦. Pour ajuster la position de la porte, ouvrir la porte et lousser les vis de tension ⑦ (avec la porte fermée, cela devrait donné un espace d'ajustement de 2mm sur le côté gauche et sur le côté droit. Finalement, appliquer l'étiquette de sécurité ⑧ sur la porte en verre, tel que démontré sur le dessin de la vue avec cadrage en bois à la page 5.

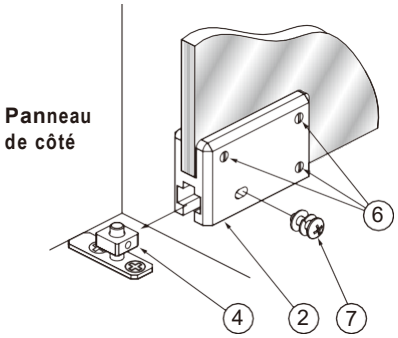


## 6 Entretien

Si la porte en verre devient désalignée avec les charnières A ① et B ②, lousser les vis de montage ⑥, rétablir correctement la position d'installation de la porte en verre et resserrer les vis de montage ⑥ avec le resserrement recommandé (voir l'explication ci-haut pour tous les détails). Si la porte en verre est désalignée (suspension inférieur), ajuster la position de la porte et serrer un peu plus les vis de tension ⑦.