C1000 Series Concealed Overhead Door Closer - Size 5 - Installation Instructions
Ferme-porte encastré de série C1000 à montage supérieur - Force 5 - Instructions d'installation
Cierrapuertas superior oculto Serie C1000 - Fuerza 5 - Instrucciones de instalación

- Center-hung for double or single action doors
- Side loading and end loading installation
- Dual valves for latching and closing speed adjustment

- À suspension centrale pour portes à action simple et double
- Installation pour charge latérale et charge en bout
- Deux soupapes pour régler l'enclenchement et la vitesse de fermeture

- Suspensión central para puertas de acción individual o doble
- Instalación de carga final y carga lateral
- Válvulas dobles para regular la velocidad de cierre y de golpe final

No responsibility can be accepted by the manufacturers if these installation instructions are disregarded. After closer is installed into the door header, do not drill in this area as it may damage closer.

Les manufacturiers n'endosseront aucune responsabilité si ces instructions ne sont pas suivies pour l'installation. Après l'installation du ferme-porte dans le linteau, éviter de percer à cet endroit pour ne pas risquer d'endommager le ferme-porte.

Los fabricantes no asumen ninguna responsabilidad si no se respetan estas instrucciones de instalación. Después de instalar el cierrapuertas en el dintel de la puerta, no taladre en esta área, ya que podría dañar el cierre.

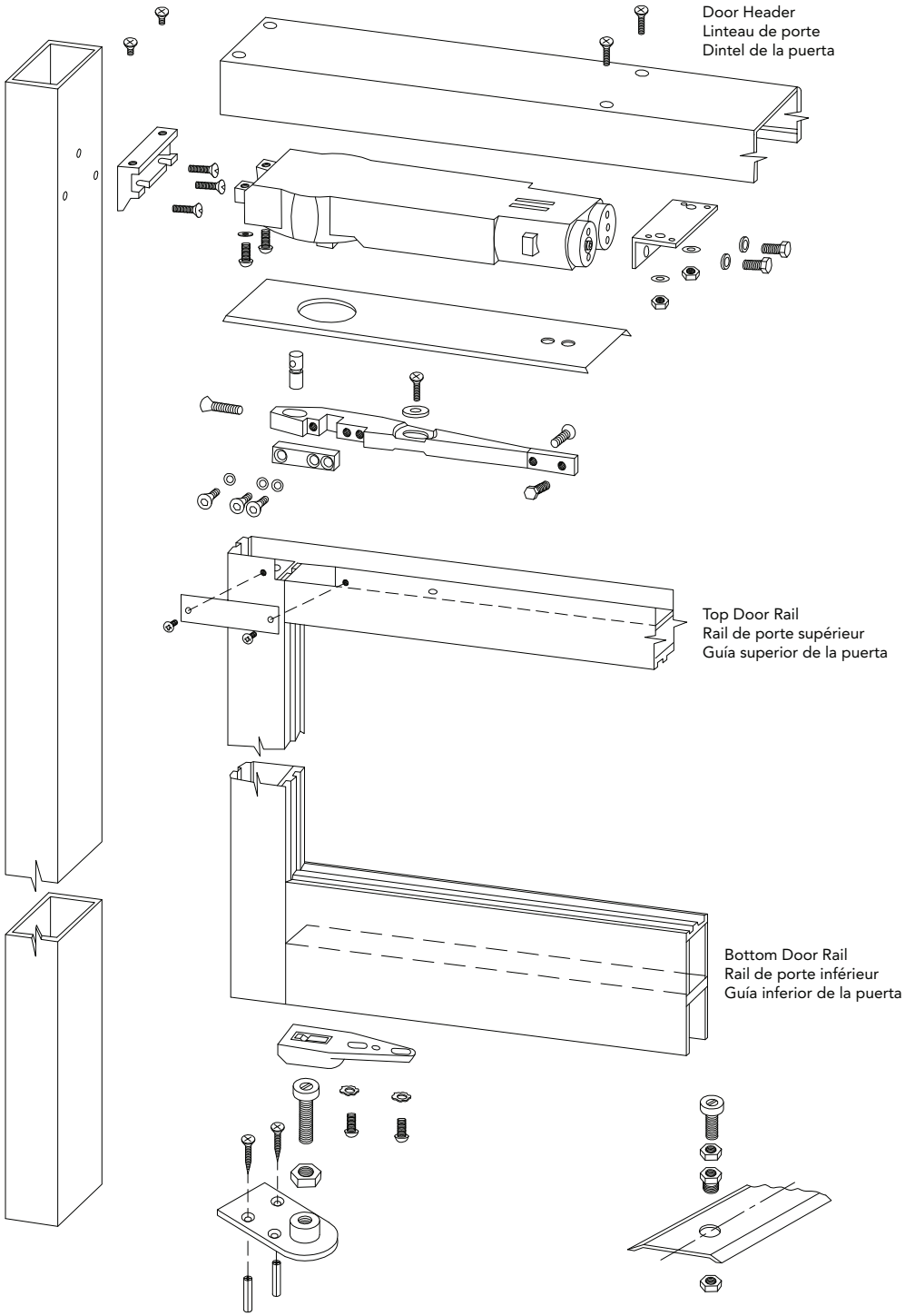

Suggested Door Clearance
Both Door Stiles - 1/8" (3 mm)
Top Door Rail - 1/8" (3 mm)
Bottom Door Rail - 3/16" (4.8 mm)

Dégagement de porte suggéré
Deux montants de porte - 1/8" (3 mm)
Rail de porte supérieur - 1/8" (3 mm)
Rail de porte inférieur - 3/16" (4.8 mm)

Espacio de separación sugerido
Ambos montantes de la puerta - 1/8" (3 mm)
Guía superior de la puerta - 1/8" (3 mm)
Guía inferior de la puerta - 3/16" (4.8 mm)

Speed Adjustment
Réglage de la vitesse
Regulación de velocidad

1. Closing Range
2. Latching Range
3. Backcheck Range

1. Plage de fermeture
2. Plage d'enclenchement
3. Plage de freinage

1. Rango de cierre
2. Rango de golpe final
3. Rango de freno de apertura

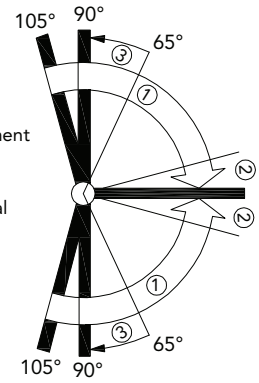

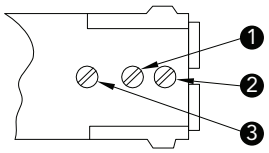

1. Closing speed regulating screw
2. Latching speed regulating screw
3. Backcheck control

1. Vis de réglage pour la vitesse de fermeture
2. Vis de réglage pour la vitesse d'enclenchement
3. Contrôle du freinage

1. Tornillo regulador de velocidad de cierre
2. Tornillo regulador de velocidad de golpe final
3. Control de freno de apertura

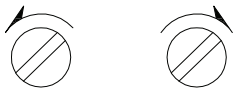

FASTER
VITE
MÁS RÁPIDO

SLOWER
LENT
MÁS LENTO

Max. 2 turns in either direction
Deux tours max. dans chaque direction
Máximo 2 vueltas en cualquier sentido

Door Header
Drill and counter-sink outside top surface for 10-32 x 7/16" and 1/4-20 x 1-1/4" flat head screws as shown.

Linteau de porte
Percer la surface externe supérieure pour y fraiser des vis à tête plate de 10-32 x 7/16" et de 1/4-20 x 1-1/4".

Dintel de la puerta
Perfore y rebaje la superficie superior exterior para tornillos de cabeza plana de 10-32 x 7/16" y 1/4-20 x 1-1/4" como se muestra.

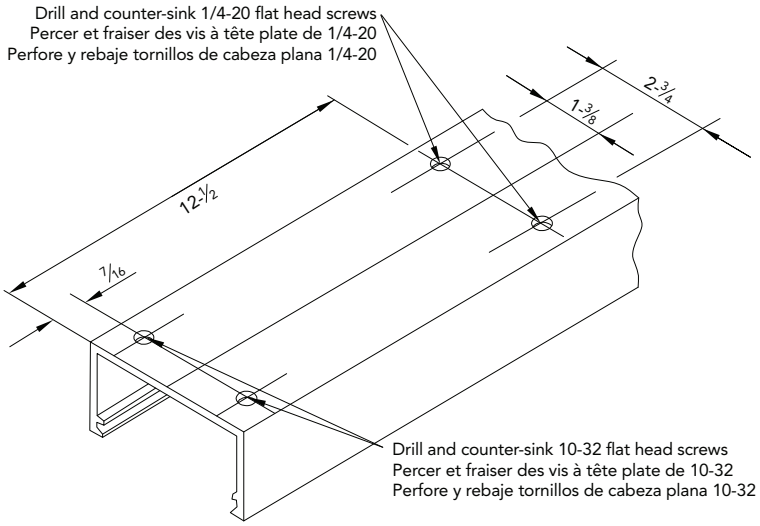

Cover Plate
Drill 1-3/4" and 1/2" holes as shown.

Plaque de recouvrement
Percer des trous de 1-3/4" et de 1/2", voir schéma.

Placa de cubierta
Perfore orificios de 1-3/4" y 1/2" como se muestra.

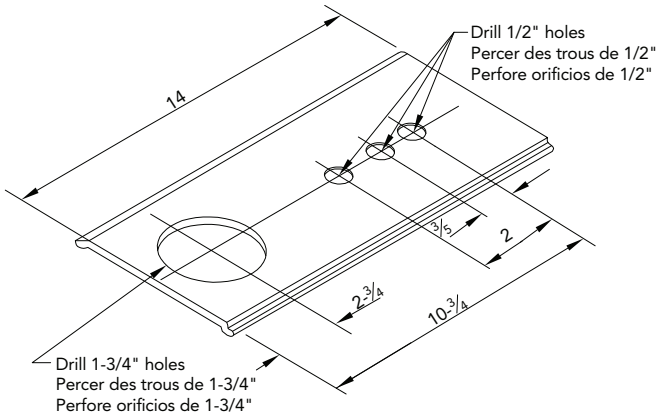

Hinge Jamb / Montant côté charnières / Jamba de bisagra

Drill holes for #10 pan head self-threading screws as shown.

Percer les trous pour les vis autotaraudeuses #10 à tête cylindrique, voir schéma.

Perfore orificios para tornillos autorroscantes de cabeza redonda #10 como se muestra.

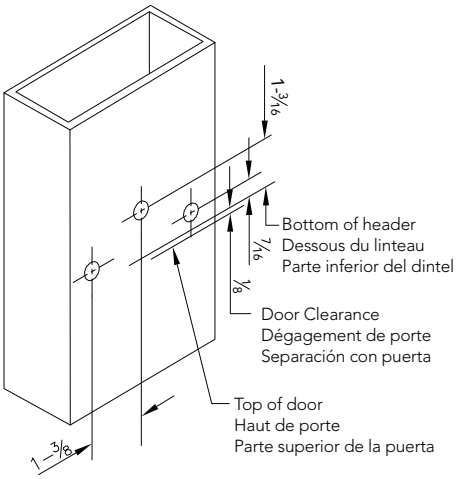

Install anchor using #10 x 9/16" pan head self-threading screws.

Installer l'ancrage avec des vis autotaraudeuses #10 x 9/16" à tête cylindrique.

Instale el perno usando tornillos autorroscantes de cabeza redonda #10 x 9/16".

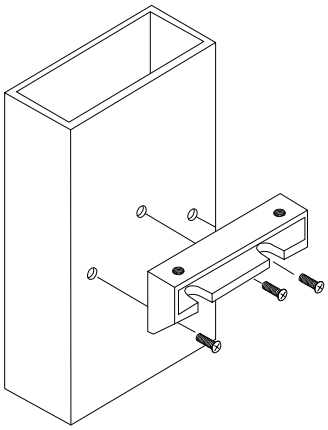

Mount door header on anchor using 10-32 x 7/16" flat head self-tapping screws.

Monter le linteau sur l'ancrage à l'aide de vis autotaraudeuses 10-32 x 7/16" à tête plate.

Monte el dintel de la puerta en el perno usando tornillos autorroscantes de cabeza plana de 10-32 x 7/16".

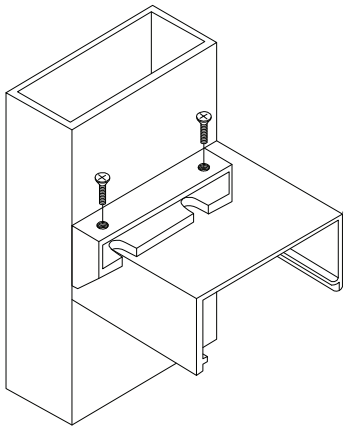

Top Door Rail / Rail de porte supérieur / Guía superior de la puerta

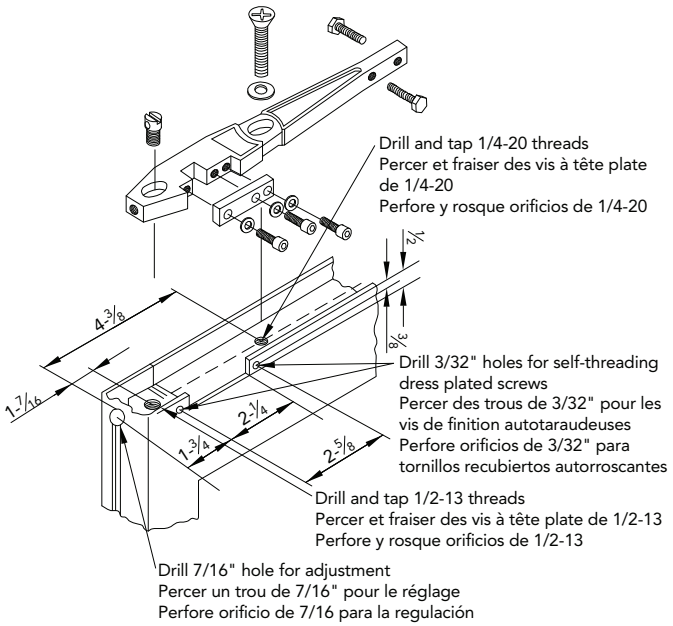

"S" Type Side Loading Arm
Drill and tap holes in top of door as shown. Make 2-1/4" x 1/2" cut-out in top of door as shown. Cut-out must be on the inside of the door. Install arm using 1/4-20 x 1-1/4" flat head machine screw and 7/8" washer. Install 1/2-13 x 3/4" arm stud and 1/4-20 x 1-1/8" dome head arm adjustment screw. Laterally adjust center of the arm spindle retainer 2-5/8" from hinge edge of door (not including weather stripping). Center arm in the top rail by adjusting the two 1/4-20 x 1" hex head centering bolts. After installation of door, attach dress plate with self-threading screws.

Note: Before attaching dress plate, make certain the three 1/4-20 x 7/8" socket head clamp bar screws with lock washers are tightened securely.

Bras à charge latérale de type S
Percer et tarauder les trous dans le haut de la porte, voir schéma. Faire une découpe de 2-1/4" x 1/2" dans le haut de la porte, voir schéma. Faire cette découpe sur la face intérieure de la porte. Installer le bras avec une vis machine à tête plate de 1/4-20 x 1-1/4" et une rondelle de 7/8". Installer le boulon de 1/2-13 x 3/4" pour le bras et la vis de réglage du bras de 1/4-20 x 1-1/8" à tête bombée. Ajuster latéralement le centre de la pièce de retenue du bras pivot à 2-5/8" de la bordure de la porte côté charnière (sans inclure le coupe-froid). Centrer le bras dans le rail supérieur avec les deux boulons de centrage de 1/4-20 x 1" à tête hexagonale. Après l'installation, poser la plaque de finition avec des vis autotaraudeuses.

À noter : avant de fixer la plaque de finition, s'assurer que les trois vis à tête creuse avec rondelles de blocage sont bien serrées

Brazo de carga lateral tipo S
Perfore y rosque orificios en la parte superior de la puerta como se muestra. Haga una apertura de 2-1/4" x 1/2" en la parte superior de la puerta como se muestra. El corte debe estar en el interior de la puerta. Instale el brazo usando tornillo de cabeza plana de 1/4-20 x 1-1/4" y arandela de 7/8". Instale el perno del brazo de 1/2-13 x 3/4" y el tornillo regulador del brazo con cabeza de domo de 1/4-20 x 1-1/8". Ajuste lateralmente el centro del retenedor del eje del brazo a 2-5/8" del borde de la bisagra de la puerta (sin incluir los burletes). Centre el brazo en la guía superior ajustando los dos pernos de centrado de cabeza hexagonal de 1/4-20 x 1". Después de la instalación de la puerta, fije la placa de revestimiento con tornillos autorroscantes.

Nota: Antes de acoplar la placa de revestimiento, asegúrese de apretar firmemente los tres tornillos de cabeza hueca con abrazadera de 1/4-20 x 7/8" con sus arandelas de seguridad.

Bottom Door Rail / Rail de porte inférieur / Guía inferior de la puerta

Side Loading
Drill and tap 1/4-20 holes in bottom rail of door as shown. Install pivot bearing retainer in bottom of door using two 1/4-20 x 5/8" pan head machine screws and lock washers.

Laterally adjust center of pivot bearing retainer 2-5/8" from hinge edge of door (not including weather stripping) and tighten screws securely.

Charge latérale
Percer et fraiser des trous de 1/4-20 dans le rail inférieur de la porte, voir schéma. Positionner le bras dans la porte en plaçant la goupille du bras dans le trou de 1/4". Installer le bras avec les trois vis machines de 1/4-20 x 5/8" à tête cylindrique et les rondelles de blocage.

Ajuster latéralement le centre de la pièce de retenue du palier à 2-5/8" de la bordure de la porte (sans inclure le coupe-froid), puis visser fermement les vis.

Carga lateral
Perfore y rosque orificios de 1/4-20 en la guía inferior de la puerta como se muestra. Instale el retenedor de pivote en la parte inferior de la puerta usando dos tornillos de cabeza planta de 1/4-20 x 5/8" y arandelas de seguridad.

Ajuste lateralmente el centro del retenedor de pivote 2-5/8" desde el borde de la bisagra de la puerta (sin incluir los burletes) y apriete firmemente los tornillos.

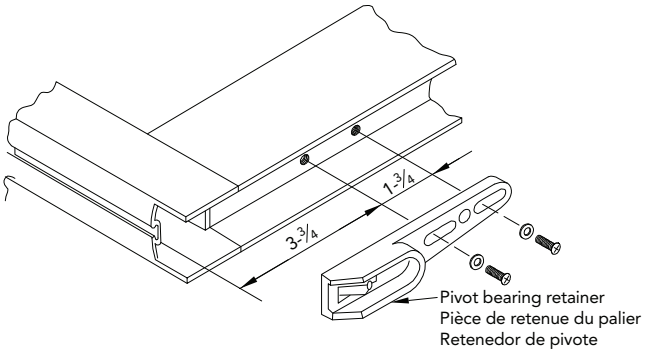

Threshold Mount Pivot
Drill hole in threshold as shown. Install threshold adapter nut from top and secure with 3/4-16 hex jam nut underneath. Install pivot stud and bearing with 1/2-20 hex lock nut as shown and adjust bearing height for proper door clearance and firmly tighten lock nut.

Montage du pivot dans le seuil
Percer un trou dans le seuil, voir schéma. Installer l'écrou adaptateur sur le dessus du seuil et le fixer par en dessous avec le contre-écrou hexagonal de 3/4-16. Installer l'axe de pivotement et le palier avec l'écrou de blocage hexagonal de 1/2-20 et régler la hauteur du palier pour un dégagement de porte adéquat et serrer fermement l'écrou de blocage.

Pivote montado en umbral
Perfore un orificio en el umbral como se muestra. Instale la tuerca adaptadora del umbral desde arriba y asegúrela por debajo con una tuerca hexagonal de 3/4-16. Instale el rodamiento y el perno del pivote con contratuerca hexagonal de 1/2-20 como se muestra y ajuste la altura del rodamiento para lograr el adecuado espacio de separación con la puerta y apriete firmemente la contratuerca.

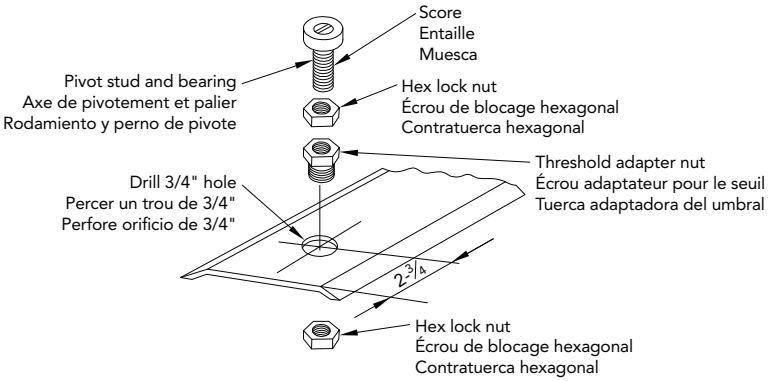

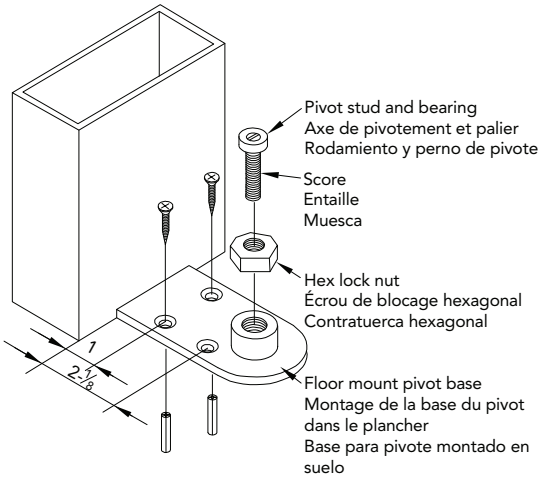

Floor Mount Pivot
Center pivot base against door jamb on hinge side. Mark and drill 1/4" holes 1-1/2" deep in floor for plastic expansion plugs. Mount base using #12 x 1-1/4" plastic expansion plugs and #12 x 1-1/4" flat head wood screws. Install pivot stud and bearing with 1/2-20 hex lock nut as shown, adjust bearing height for proper door clearance, and firmly tighten lock nut. When using threshold, drill 1-1/4" hole for clearance of pivot based on center 2-3/4" from hinge end of threshold.

Note: When threshold is not used, pivot bearing stud must be shortened by sawing off at score 1/2" from bottom.

Montage du pivot dans le plancher
Centrer la base du pivot contre le montant côté charnières de la porte. Marquer leur emplacement puis percer dans le plancher des trous de 1/4" par 1-1/2" de profondeur pour l'insertion des chevilles de plastique expansibles. Monter la base avec des chevilles expansibles #12 x 1-1/4" et des vis à bois à tête plate. Installer l'axe de pivotement et le palier avec l'écrou de blocage hexagonal 1/2-20, voir schéma, régler ensuite la hauteur du palier afin d'obtenir un dégagement adéquat pour la porte et serrer fermement l'écrou de blocage. Si un seuil est installé, percer un trou de 1/4" pour le dégagement du pivot en fonction du centre de 2-3/4", situé à l'extrémité du seuil du côté charnières.

À noter : Sans seuil, l'axe de pivotement du palier doit être scié à l'entaille située à de 1/2 du bas.

Pivote montado en suelo
Centre la base del pivote contra la jamba de la puerta en el lado de la bisagra. Marque y perfore orificios de 1/4", de 1-1/2" de profundidad en el suelo para tacos de expansión de plástico. Monte la base usando tacos de expansión de #12 x 1-1/4" y tornillos de #12 x 1-1/4" de cabeza plana para madera. Instale el rodamiento y el perno del pivote con la contratuerca hexagonal de 1/2-20 como se muestra y ajuste la altura del rodamiento para lograr un adecuado espacio de separación con la puerta y apriete firmemente la contratuerca. Cuando utilice un umbral, perfore un orificio de 1-1/4" para despejar el pivote según el centro a 2-3/4" desde el extremo de la bisagra del umbral.

Nota: Cuando no se utilice el umbral, el perno del pivote debe ser recortado a una distancia de 1/2" desde la parte inferior.

Top Door Rail / Rail de porte supérieur / Guía superior de la puerta

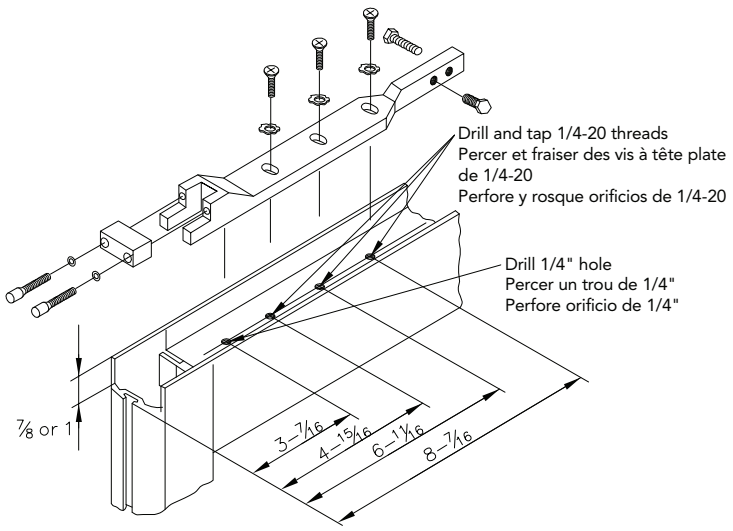

"A" Type End Loading Arm
Make a 1" deep cut-out in hinge edge of door as shown.

"PT" Type End Loading Arm
Make a 7/8" deep cut-out in hinge edge of door as shown.

Drill and tap holes in top of door as shown. Position arm in door by placing pin in 3/16" hole. Install arm using three 1/4-20 x 5/8" pan head machine screws and lock washers. Center arm in the top rail by adjusting the two 1/4-20 x 1" hex head centering bolts.

Note: After door is installed, the two 1/4-20 x 1" socket head clamp bar cap screws with lock washers must be tightened securely.

Bras de charge en bout de type A
Faire une découpe de 1" de profondeur sur la bordure de la porte côté charnière.

Bras de charge en bout de type PT
Faire une découpe de 7/8" de profondeur sur la bordure de la porte côté charnière.

Percer et fraiser les trous dans le haut de la porte, voir schéma. Positionner le bras dans la porte en plaçant la goupille dans la cale de 3/16". Installer le bras avec les trois vis machines de 1/4-20 x 5/8" à tête cylindrique et les rondelles de blocage. Centrer le bras dans le rail supérieur en ajustant les deux boulons de centrage à tête hexagonale de 1/4-20 x 1".

À noter : après l'installation de la porte, les deux vis à tête creuse de 1/4-20 x 1" avec rondelles de blocage doivent être bien serrées.

Brazo de carga final tipo A
Haga un corte de 1" de profundidad en el lado con bisagra de la puerta como se muestra.

Brazo de carga final tipo PT
Haga un corte de 7/8" de profundidad en el lado con bisagra de la puerta como se muestra.

Perfore y rosque orificios en la parte superior de la puerta como se muestra. Posicione el brazo en la puerta colocando el pasador en un orificio de 3/16". Instale el brazo usando tres tornillos de cabeza redonda de 1/4-20 x 5/8" y arandelas de seguridad. Centre el brazo en la guía superior ajustando los dos pernos de centrado de cabeza hexagonal de 1/4-20 x 1".

Nota: Después de instalar la puerta, se deben apretar firmemente los dos tornillos de cabeza hueca de 1/4-20 x 1" de la barra de sujeción de la tapa con arandelas de seguridad.

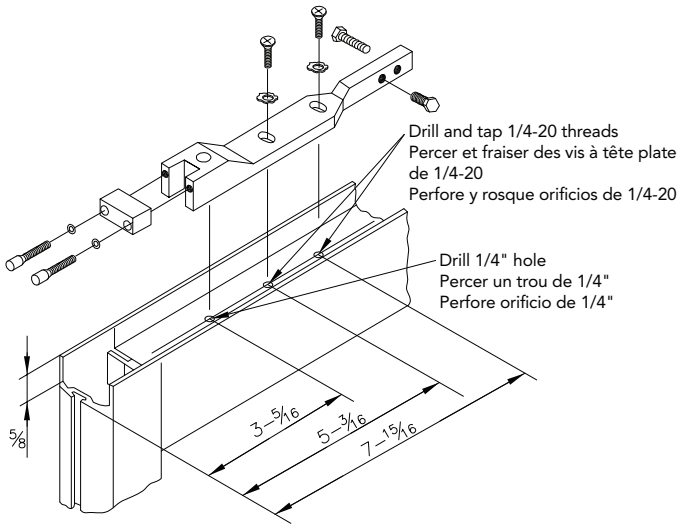

"K" Type End Loading Arm
Make a 5/8" deep cut-out in hinge edge of door as shown. Drill and tap holes in top of door as shown. Position arm in door by placing arm pin in 1/4" hole. Install arm by using two 1/4-20 x 5/8" pan head machine screws and lock washers. Center arm in the top rail by adjusting the two 1/4 x 20 x 1" hex head centering bolts.

Note: After door is installed, the two 1/4-20 x 1" socket head clamp bar cap screws with lock washers must be tightened securely.

Bras de charge en bout de type K
Faire une découpe de 5/8" de profondeur sur la bordure de la porte côté charnières, voir schéma. Percer et fraiser des trous dans le haut de la porte, voir schéma. Positionner le bras dans la porte en plaçant la goupille du bras dans le trou de 1/4". Installer le bras avec les trois vis machines de 1/4-20 x 5/8" à tête cylindrique et les rondelles de blocage. Centrer le bras dans le rail supérieur en ajustant les deux boulons de centrage à tête hexagonale de 1/4-20 x 1".

À noter : après l'installation de la porte, les deux vis à tête creuse de 1/4-20 x 1" avec rondelles de blocage doivent être bien serrées.

Brazo de carga final tipo K
Haga un corte de 5/8" de profundidad en el lado con bisagra de la puerta como se muestra. Perfore y rosque orificios en la parte superior de la puerta como se muestra. Posicione el brazo en la puerta colocando el pasador del brazo en un agujero de 1/4". Instale el brazo usando dos tornillos de cabeza redonda de 1/4-20 x 5/8" y arandelas de seguridad. Centre el brazo en la guía superior ajustando los dos pernos de centrado de cabeza hexagonal de 1/4-20 x 1".

Note: After door is installed, the two 1/4-20 x 1" socket head clamp bar cap screws with lock washers must be tightened securely.

Bottom Door Rail / Rail de porte inférieur / Guía inferior de la puerta

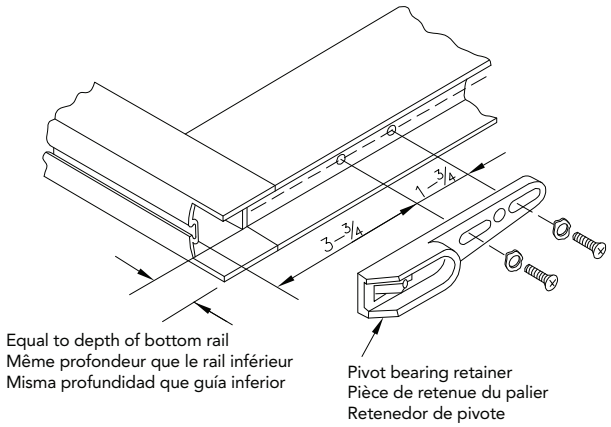

End Loading
Make cutout in hinge edge of door equal to depth of bottom rail as shown. Drill and tap 1/4-20 holes in bottom rail of door as shown. Install pivot bearing retainer in bottom of door using two 1/4-30 x 5/8" pan head machine screws and lock washers.

Laterally adjust center of pivot bearing retainer 2-5/8" (or 2-11/16") from hinge edge of door (not including weather stripping) and tighten screws securely.

Note: For doors with 1" bottom rail depth, pivot bearing stud must be shortened by sawing off at score 1/2" from bottom.

Charge en bout
Faire une découpe égale à la profondeur du rail inférieur sur la bordure de la porte côté charnières, voir schéma. Percer et fraiser des trous de 1/4-20 dans le rail inférieur de la porte, voir schéma. Positionner le bras dans la porte en plaçant la goupille du bras dans le trou de 1/4". Installer le bras avec les trois vis machines de 1/4-20 x 5/8" à tête cylindrique et les rondelles de blocage.

Ajuster latéralement le centre de la pièce de retenue du palier à 2-5/8" (ou 2-11/16") de la bordure de la porte (sans inclure le coupe-froid), puis visser fermement les vis.

À noter : Pour les portes munies d'un rail inférieur de 1" de profondeur, l'axe de pivotement du palier doit être scié à l'entaille située à de 1/2 du bas.

Carga final
Haga un recorte en el lado con bisagra de la puerta con la misma profundidad que la guía inferior como se muestra. Perfore y rosque orificios de 1/4-20 en la guía inferior de la puerta como se muestra. Instale el retenedor del pivote en la parte inferior de la puerta usando dos tornillos de cabeza redonda de 1/4-30 x 5/8" y arandelas de seguridad.

Ajuste lateralmente el centro del retenedor de pivote 2-5/8" (o 2-11/16") desde el borde de la bisagra de la puerta (sin incluir los burletes) y apriete firmemente los tornillos.

Nota: Para puertas con guía inferior de 1" de profundidad, el perno del pivote debe ser recortado a una distancia de 1/2" desde la parte inferior.