Sash Glazing System

Code No.: EXU1116112B

*see online for available finishes

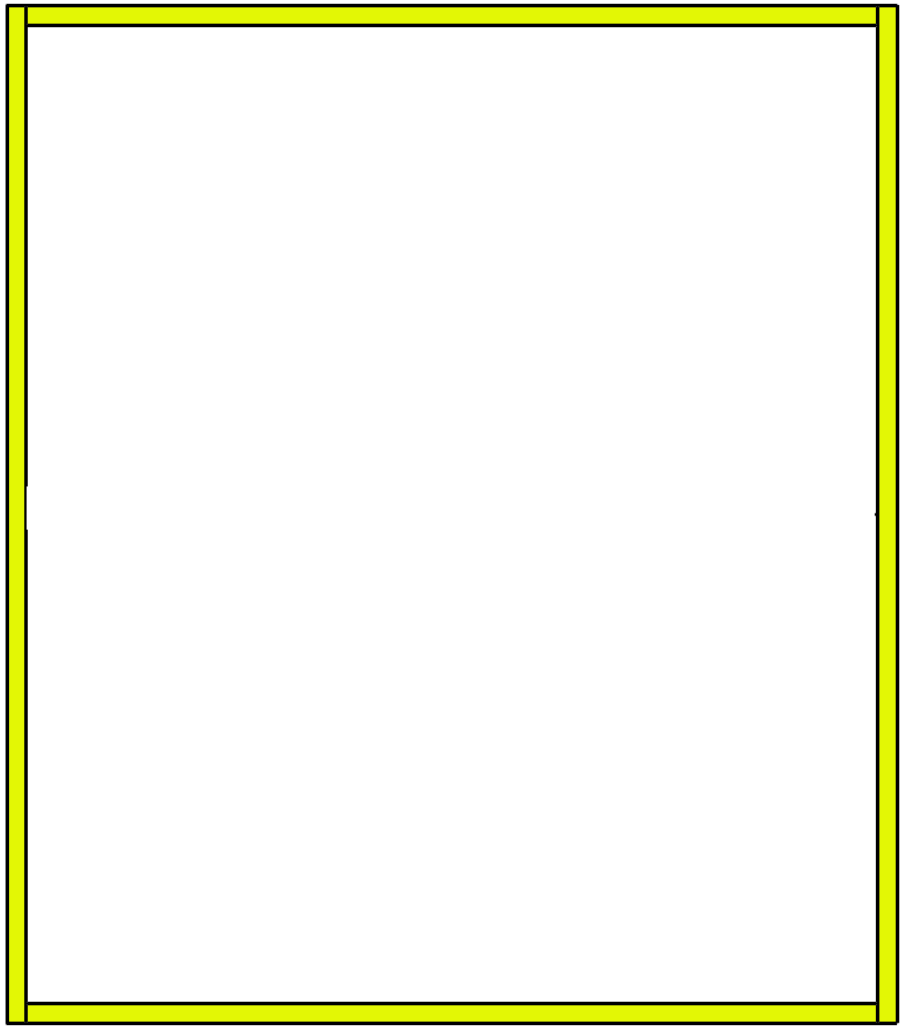

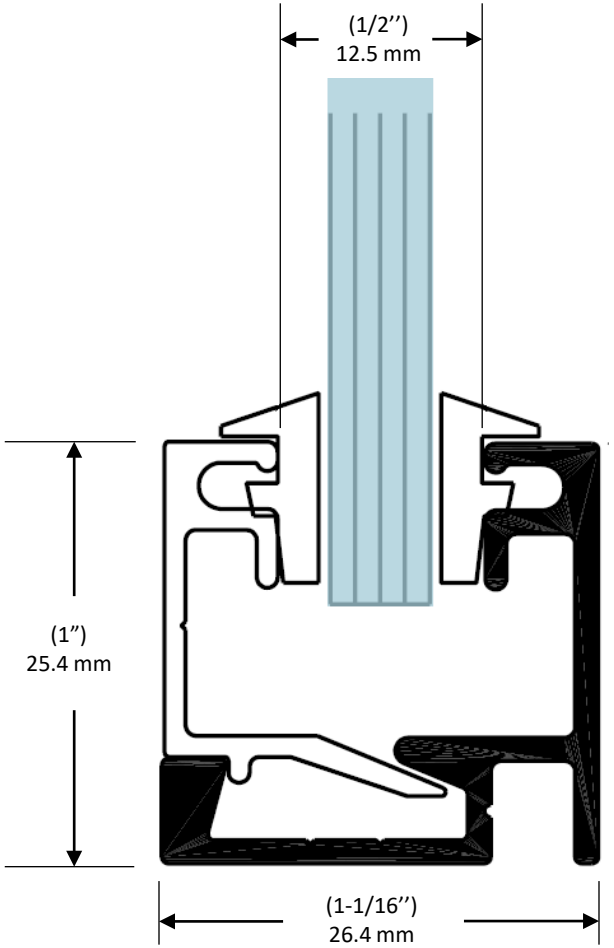

Système de vitrage intérieure

Code No.: EXU1116112B
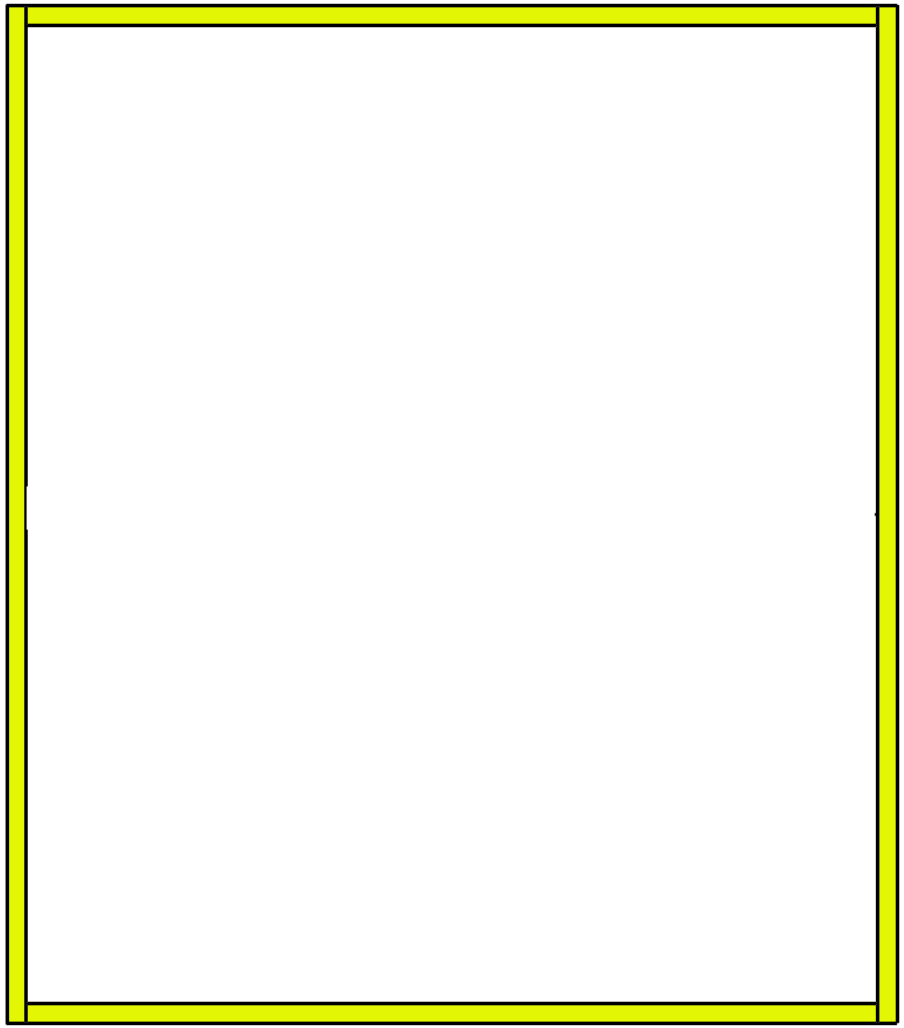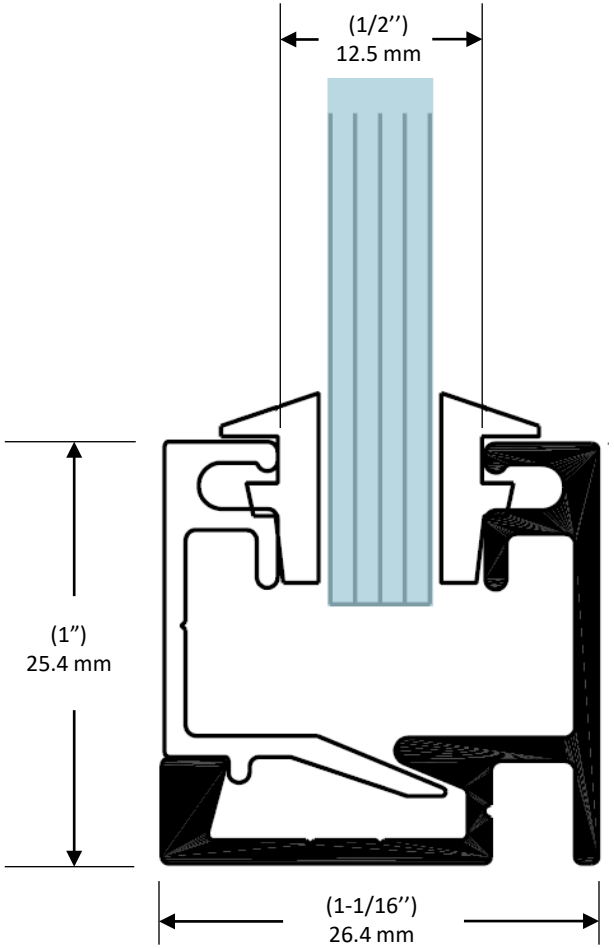
*voir en ligne pour finis disponibles